第７回 J -VILLAGE CUP U-11

1月5日（月）　順位決定戦（40分ゲーム）

決勝トーナメント

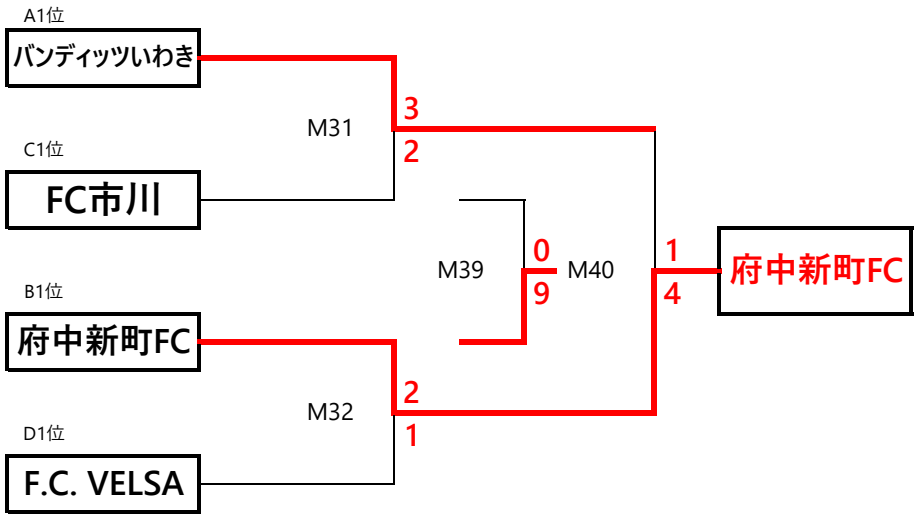

リーグ2位トーナメント

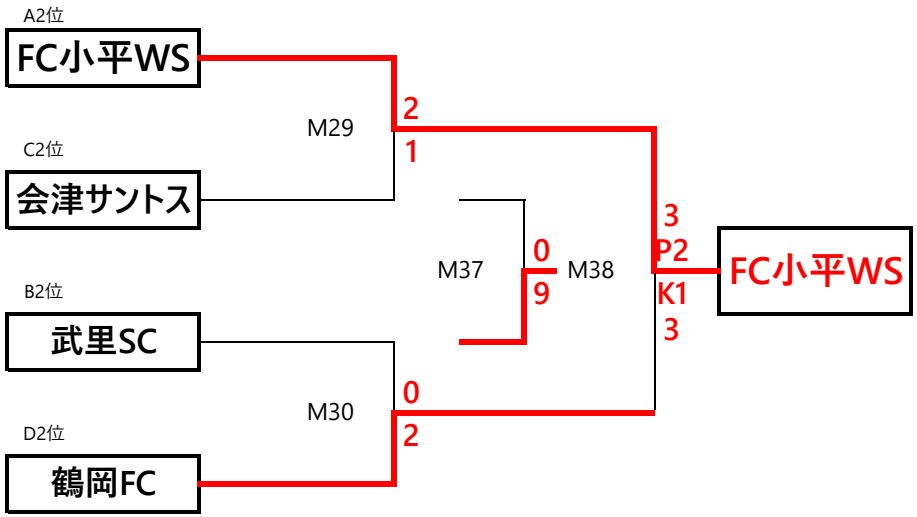

リーグ3位トーナメント

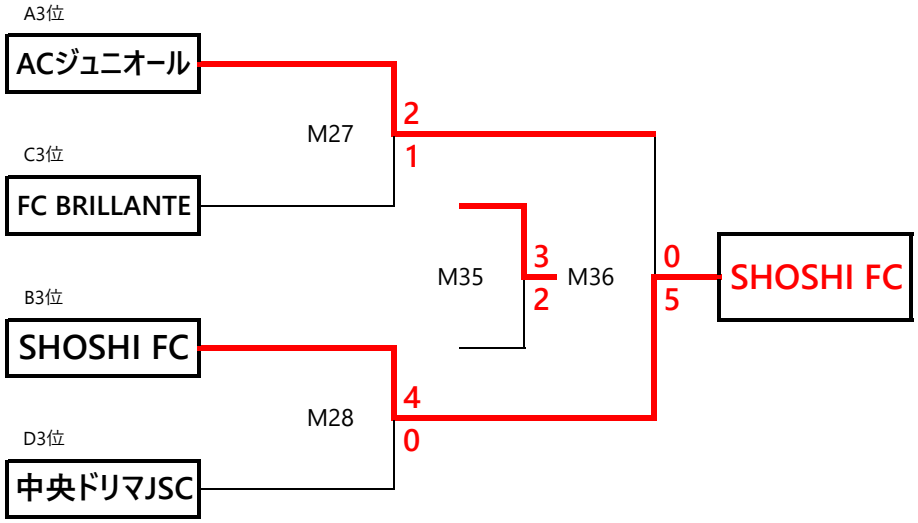
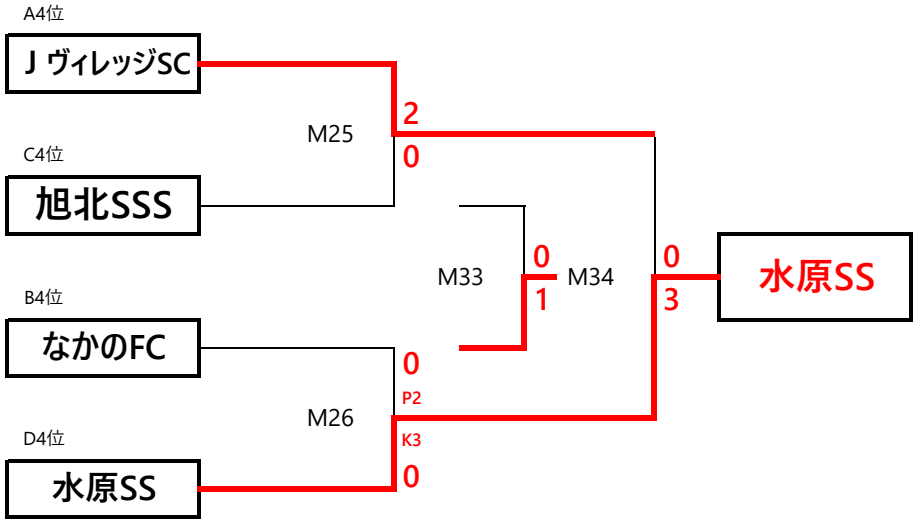
リーグ4位トーナメント